POMPES À VITESSE UNIQUE

SuperMax®
S5P1R

Ultra-Glas®
S5P3R

WhisperPro®
S5P5R

Swimmey™

GUIDE D'INSTALLATION ET D'UTILISATION

CONSIGNES DE SÉCURITÉ IMPORTANTES
LISEZ ET SUIVEZ TOUTES LES INSTRUCTIONS / CONSERVEZ CES INSTRUCTIONS

P-INSB-S5P_revA

English
Français
Español
Deutsch
Italiano
Dutch

POMPES À VITESSE UNIQUE

Pentair vous remercie de lui avoir fait confiance et d'avoir acheté l'une de nos pompes à vitesse unique. Veuillez lire attentivement ce manuel d'utilisation pour profiter pleinement de toutes les fonctions de ces produits. Conservez-le soigneusement afin qu'il puisse être consulté à tout moment.

PENTAIR

Déclaration de conformité

Directives – Normes harmonisées

Pentair International Sarl - Avenue de Sévelin 20 - 1004 Lausanne - Suisse

Nous déclarons, sous notre propre responsabilité, que les produits livrés avec ce manuel sont conformes aux directives.

Directive	Norme harmonisée
2014/35/UE Basse tension	EN 60335-1 ; EN 60335-2-41
2014/30/UE (EMC)	EN 61000-6-1 ; EN 61000-6-3 ; EN 55014-1 ; EN 55014-2
Directive 2019/125/EC sur l'écoconception, Règlement 640/2009	EN 60034-30
2011/65/UE (RoHS)	EN 50581

CE

Personne habilitée pour la documentation technique

Pentair International S.a.r.l

Avenue de Sévelin 20

1004 Lausanne - Suisse

Lausanne, 2020 06 10

Jacques Van Bouwel

Engineering Mgr, Aquatic Systems Europe

Spécifications du produit :

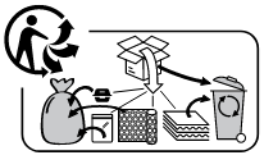

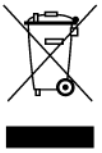

Traitement des déchets des appareils électroniques en fin de vie :
La poubelle barrée placée sur les principaux composants du produit indique qu'ils ne doivent pas être jetés avec les déchets ménagers. Ils doivent être retournés à un point de collecte approprié pour le recyclage des appareils électroniques (informations disponibles auprès du service local de collecte des déchets ménagers). Ce produit contient des substances potentiellement dangereuses qui peuvent avoir des effets néfastes sur l'environnement et la santé humaine.

- Le document peut être modifié sans préavis.

Marques de fabrique et clauses de non-responsabilité : Swimmey™ Ultra-Glas®, SuperMax®, WhisperPro®, Sta-Rite® et Pentair sont des marques de commerce et/ou des marques déposées de Pentair et/ou de ses sociétés affiliées. Sauf indication contraire, les noms et marques de tiers susceptibles d'être employés dans ce document ne signifient aucunement une quelconque adhésion entre les propriétaires de ces noms et marques et Pentair. Ces noms et marques peuvent être les marques de commerce ou les marques déposées de ces parties ou de tiers.

SERVICE À LA CLIENTÈLE/SUPPORT TECHNIQUE

Si vous avez des questions sur la commande de pièces de rechange et de produits pour piscines Pentair Aquatic Systems (Pentair), veuillez utiliser les informations de contact suivantes :

Service client

Service client PISE, ITALIE (8h30 à 16h30 CET)
+39 050716166 / +39 050716169
orders.pooleu@pentair.com
poolemea@pentair.com
www.pentairpooleurope.com

Assistance technique

E-mail : techsupport.poolemea@pentair.com
Assistance téléphonique : +33 184280940

Table des matières

1. Avertissements et instructions de sécurité importants pour les pompes 04

2. Informations sur la pompe 05

2.1. Informations générales 05

2.2 Application 06

2.3 Installation 10

2.4 Mise en marche / Fonctionnement 15

2.5 Raccordement électrique 15

2.6 Entretien 16

ACADEMY TRAINING TOUR

Acquérez une expérience technique grâce à une formation Pentair

Découvrez les dernières évolutions au niveau des systèmes d'automatisation, des pompes, des chauffages, de l'éclairage, de la filtration, des accessoires aquatiques et de la production de chlore. Nos instructeurs expérimentés, le matériel de cours détaillé et les aides à la formation vous enseigneront les techniques et la compréhension du monde réel nécessaires pour vous aider à paramétrer, installer, détecter les pannes et réaliser l'entretien de l'équipement de piscine le plus perfectionné du moment... en restant rentable. Vous acquerrez ainsi un savoir-faire appréciable.

En savoir plus : techsupport.poolemea@pentair.com

AVERTISSEMENTS ET INSTRUCTIONS DE SÉCURITÉ IMPORTANTS POUR LES POMPES

AVIS IMPORTANT

À l'attention de l'installateur : ce guide présente une série de consignes importantes concernant l'installation, le fonctionnement et l'utilisation sans risque de ce produit. Ces informations doivent être transmises au propriétaire et/ou à l'opérateur de cet équipement après l'installation ou rangées à proximité de la pompe.

À l'attention de l'utilisateur : ce manuel contient des informations importantes qui vous apprendront comment utiliser et entretenir ce produit. Veuillez le conserver pour référence ultérieure.

Les avertissements et les consignes de sécurité pour les pompes Pentair Aquatic Systems et les produits connexes sont disponibles à l'adresse suivante : www.pentairpooleurope.com

LISEZ, RESPECTEZ ET CONSERVEZ CES INSTRUCTIONS !

Voici le symbole d'alerte de sécurité. Lorsque vous apercevez ce symbole dans votre système ou sur ce manuel, recherchez un des mots clés suivants et soyez vigilant au risque de dommages corporels.

AVERTISSEMENT / **DANGER** — Avertissements relatifs à des risques pouvant potentiellement provoquer la mort, des dommages corporels ou matériels graves s'ils sont ignorés.

ATTENTION ! — Avertissements relatifs à des risques susceptibles de provoquer des dommages corporels ou matériels mineurs en cas de non-respect.

REMARQUE : indique des instructions spéciales non liées à des risques.

Lisez attentivement et respectez toutes les instructions de sécurité figurant dans ce manuel et sur l'équipement. Gardez les étiquettes de sécurité en bon état et remplacez-les si elles manquent ou sont abimées.

Lors de l'installation et de l'utilisation de cet équipement électrique, prenez toujours des précautions de sécurité élémentaires, notamment :

AVERTISSEMENT Les enfants ne doivent pas être autorisés à jouer avec l'appareil.

AVERTISSEMENT **RISQUE DE DÉCHARGE ÉLECTRIQUE**

La pompe ne doit être raccordée qu'à des prises installées correctement conformément à la réglementation et protégées par un interrupteur de sécurité FI (DDFT,30 mA).

AVERTISSEMENT **RACCORDEMENT AU CIRCUIT D'ALIMENTATION**

Cette unité doit seulement être raccordée à un circuit d'alimentation protégé par un DDFT (disjoncteur-détecteur de fuites à la terre). Ce DDFT doit être fourni par l'installateur et testé régulièrement. Pour tester le DDFT, appuyez sur le bouton de test. Le DDFT doit interrompre l'alimentation de courant. Appuyez sur le bouton de RAZ. L'alimentation électrique doit être rétablie. Si le DDFT ne fonctionne pas comme cela, il est défectueux. Si le DDFT interrompt l'alimentation de la pompe sans devoir appuyer sur le bouton de test, un courant à la terre circule, indiquant la possibilité d'un choc électrique. Ne pas utiliser cette pompe ! Débranchez la pompe et faites-la réparer par un représentant de service qualifié avant de l'utiliser à nouveau.

ATTENTION ! Cette pompe est destinée à être utilisée avec des piscines à installation permanente et peut également être utilisée avec des bains à remous et des spas le cas échéant. Ne pas utiliser avec des piscines démontables.

Une piscine permanente est construite dans/sur le sol ou dans un bâtiment, elle ne peut pas être démontée pour être rangée.

Une piscine démontable est conçue de manière à pouvoir être démontée rapidement en vue de son rangement et remontée dans son état d'intégrité initial.

AVERTISSEMENTS ET INSTRUCTIONS DE SÉCURITÉ IMPORTANTS POUR LES POMPES

AVERTISSEMENTS GÉNÉRAUX

- N'ouvrez jamais l'intérieur de l'enceinte du moteur d'entraînement. Même lorsque l'unité n'est pas alimentée, une batterie de condensateurs contient du courant 230 V CA.
- La pompe n'est pas submersible.
- La pompe autorise des débits élevés ; procéder avec précaution lors de l'installation et de la programmation pour limiter le potentiel de performances des pompes avec de l'équipement ancien ou douteux.
- Avant une intervention sur la pompe, mettez la pompe HORS tension en débranchant la pompe du secteur.
- L'appareil n'est pas conçu pour être utilisé par des personnes (y compris des enfants) ayant des aptitudes physiques, sensorielles ou mentales réduites ou manquant d'expérience et de connaissance, sauf si elles sont supervisées ou ont reçu des instructions concernant l'utilisation de l'appareil par une personne responsable de leur sécurité.

⚠ DANGER NE PAS SUIVRE TOUTES LES CONSIGNES ET TOUS LES AVERTISSEMENTS PEUT CAUSER DES BLESSURES CORPORELLES GRAVES VOIRE LA MORT. SEUL UN PROFESSIONNEL D'ENTRETIEN DE PISCINE QUALIFIÉ PEUT INSTALLER ET ENTRETENIR CETTE POMPE. LES INSTALLATEURS, OPÉRATEURS ET PROPRIÉTAIRES DE PISCINE DOIVENT LIRE CES AVERTISSEMENTS, ET TOUTES LES CONSIGNES DU MANUEL DOIVENT ÊTRE LAISSÉES AU PROPRIÉTAIRE DE LA PISCINE.

⚠ DANGER RISQUE DE HAPPEMENT PAR ASPIRATION : Restez éloigné(e) de l'évacuation principale et de toutes les sorties d'aspiration ! Cette pompe produit des niveaux élevés d'aspiration et crée une dépression puissante au niveau de l'évacuation principale.

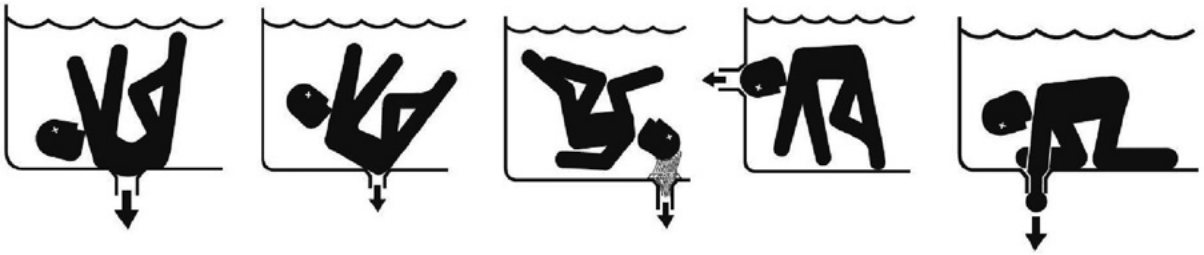

⚠ DANGER **RISQUE DE DÉCHARGE ÉLECTRIQUE OU D'ÉLECTROCUTION : LES POMPES NÉCESSITENT UNE HAUTE TENSION QUI PEUT PROVOQUER DES CHOCS, DES BRÛLURES, VOIRE LA MORT.**

TOUJOURS DÉBRANCHER LE COURANT DE LA POMPE DE PISCINE AU NIVEAU DU DISJONCTEUR AVANT D'INTERVENIR SUR LA POMPE. TOUT MANQUEMENT À CETTE OBLIGATION EST SUSCEPTIBLE D'ENTRAÎNER LA MORT OU D'OCCASIONNER DES LÉSIONS CORPORELLES GRAVES AUX UTILISATEURS DE LA PISCINE, AUX INSTALLATEURS OU À D'AUTRES PERSONNES EN RAISON DU RISQUE D'ÉLECTROCUTION.

L'utilisation de couvertures non autorisées ou la permission d'utiliser la piscine ou le spa lorsque les couvertures sont fissurées ou cassées peut provoquer un coincement du corps ou d'un membre, un emmêlement des cheveux, une éviscération et/ou la mort.

L'aspiration d'une évacuation ou d'une sortie peut provoquer :

Coincement d'un membre : si un membre est aspiré ou coincé dans une ouverture, ce qui entraîne une liaison mécanique ou un gonflement. Ce risque est présent si un couvercle d'évacuation est manquant, cassé, desserré, fissuré ou sécurisé de manière incorrecte.

Emmêlement des cheveux : si les cheveux sont emmêlés ou coincés dans le couvercle de l'évacuation, piégeant ainsi le nageur sous l'eau. Ce risque est présent si le débit du couvercle est trop faible pour la ou les pompe(s).

Coincement du corps : si une partie du corps est maintenue contre le couvercle d'évacuation, piégeant le nageur sous l'eau. Ce risque est présent si le couvercle d'évacuation est manquant, cassé ou si le débit n'est pas assez élevé pour la ou les pompe(s).

Éviscération/éventrement : quand une personne est assise sur une piscine ouverte (particulièrement les pataugeoires pour enfant) ou sur la sortie du spa et si l'aspiration est appliquée directement sur les zones intestinales, causant des blessures graves. Ce risque est présent si le couvercle d'évacuation est manquant, desserré, fissuré ou mal fixé.

Coincement mécanique : quand des bijoux, un maillot de bain, des accessoires pour cheveux, les doigts, les orteils ou les articulations sont pris dans l'ouverture d'une sortie ou d'un couvercle d'évacuation. Le risque est présent si un couvercle d'évacuation est manquant, cassé, desserré, fissuré ou sécurisé de manière incorrecte.

AVERTISSEMENTS ET INSTRUCTIONS DE SÉCURITÉ IMPORTANTS POUR LES POMPES

REMARQUE : TOUTES LES TUYAUTERIES D'ASPIRATION DOIVENT ÊTRE INSTALLÉES CONFORMÉMENT AUX CODES, NORMES ET DIRECTIVES LES PLUS RÉCENTS.

AVERTISSEMENT **Pour minimiser les risques de blessures par aspiration :**

- Les couvercles d'aspiration doivent être installés à au moins 1 mètre l'un de l'autre, du point le plus proche au point le plus proche.
- Inspectez régulièrement tous les couvercles pour vérifier la présence de fissures, de dommages ou d'effritements avancés.
- Si un couvercle est détaché, fissuré, endommagé, cassé ou manquant, remplacez-le par un couvercle certifié correspondant.
- Remplacez les couvercles d'évacuation si nécessaire. Les couvercles d'évacuation se détériorent avec le temps en raison de l'exposition à la lumière du soleil et des conditions météorologiques.
- Ne mettez pas les cheveux, les membres ou le corps à proximité d'un couvercle d'aspiration, de l'évacuation ou la sortie d'une piscine.
- Désactivez les sorties d'aspiration et reconfigurez-les en entrées de retour.

AVERTISSEMENT **Un commutateur de coupure d'urgence clairement étiqueté pour la pompe doit être placé dans un endroit évident, facilement accessible. Assurez-vous que les utilisateurs savent où il se trouve et comment l'utiliser en cas d'urgence.**

AVERTISSEMENT Les pompes mal dimensionnées, installées ou utilisées dans des applications autres que celles pour lesquelles la pompe a été conçue peuvent entraîner des blessures graves, voire la mort.

De façon non exhaustive, ces risques peuvent inclure un choc électrique, un incendie, une inondation, une prise au piège dans les sorties d'aspiration, des blessures graves ou des dégâts matériels provoqués par une défaillance structurelle de la pompe ou d'autres composants du système.

AVERTISSEMENT La pompe peut produire une aspiration élevée côté aspiration du système de tuyauterie. Ces niveaux élevés d'aspiration peuvent représenter un risque si une personne s'approche trop près des ouvertures d'aspiration. Une personne peut être sérieusement blessée par cette aspiration élevée ou être prise au piège et se noyer. Il est absolument indispensable que la tuyauterie d'aspiration soit installée conformément aux derniers codes nationaux et locaux pour piscines.

Pour l'installation de commandes électriques sur le coussin d'équipements (commutateurs MARCHE/ARRÊT, minuteurs et centre de charge d'automatisation) :

ATTENTION ! **Les commandes électriques comme les interrupteurs MARCHE/ARRÊT, les minuteurs et les systèmes de commande doivent être installées pour permettre à la pompe ou au filtre de fonctionner (démarrage, arrêt ou entretien) sans devoir mettre une partie du corps sur ou à proximité du couvercle de la crépine, du couvercle du filtre ou de la fermeture de la vanne. Une telle installation devrait offrir à l'utilisateur assez de place pour rester éloigné du filtre et de la pompe pendant le démarrage, l'arrêt ou l'entretien du filtre système.**

DANGER **PRESSION DANGEREUSE : ÉLOIGNEZ-VOUS DE LA POMPE ET DU FILTRE PENDANT LE DÉMARRAGE.**

Les systèmes de circulation fonctionnent sous haute pression. En cas d'entretien de n'importe quelle pièce du système de circulation (par exemple, bague de retenue, pompe, filtre, vanne etc.), l'air peut entrer dans le système et être pressurisé. L'air sous pression peut séparer violemment le boîtier de la pompe, le couvercle du filtre et les vannes, causant des blessures graves, voire la mort. Le couvercle de réservoir ou de la crépine du filtre doit être correctement installé pour éviter une séparation violente. Restez éloigné du système de circulation lors de la mise en marche ou du démarrage de la pompe.

Avant l'entretien de l'équipement, notez la pression du filtre. Vérifiez que toutes les commandes sont positionnées pour garantir que le système ne se mette pas par inadvertance en marche pendant l'entretien. Coupez le courant de la pompe. IMPORTANT : Mettez la vanne de purge d'air manuelle du filtre en position ouverte et attendez que la pression du système s'évacue.

Avant le démarrage du système, ouvrez entièrement la vanne de purge d'air manuelle et mettez toutes les vannes du système en position « ouverte » pour permettre à l'eau de circuler librement à partir du réservoir et vers celui-ci. Restez éloigné de l'équipement et démarrez la pompe. **IMPORTANT :** ne fermez pas la vanne de purge d'air manuelle avant que toute la pression soit évacuée et qu'un flux constant d'eau apparaisse. Observez la jauge de pression du filtre et vérifiez qu'elle n'est pas supérieure aux conditions préalables à l'entretien.

AVERTISSEMENTS ET INSTRUCTIONS DE SÉCURITÉ IMPORTANTS POUR LES POMPES

INFORMATIONS D'INSTALLATION GÉNÉRALES

- Tous les travaux doivent être effectués par un électricien qualifié et doivent être conformes à tous les codes nationaux, régionaux et locaux ;
- Il faut prévoir un drainage du compartiment des composants électriques ;
- Ces instructions contiennent des informations valables pour une variété de modèles de pompes. Par conséquent, certaines instructions peuvent ne pas s'appliquer à un modèle spécifique. Tous les modèles sont destinés à être utilisés dans des applications pour piscines. La pompe ne fonctionnera correctement que si elle est justement dimensionnée pour l'application spécifique et correctement installée ;
- Il est vivement conseillé de mettre en place un clapet antiretour placé après la pompe sur l'installation pour empêcher le déroulement de la turbine.
- Une liaison équipotentielle suffisante (min. recommandé : 4,5 mm^2), en accord avec les réglementations locales, est requise pour tous les composants métalliques de la piscine, y compris la pompe. Cette exigence vise à assurer la sécurité électrique ainsi qu'à réduire le risque de corrosion.

ENREGISTRER CES INSTRUCTIONS

INFORMATIONS SUR LA POMPE

3.1 - INFORMATIONS GÉNÉRALES

Vérifiez l'emballage de la pompe pour y détecter tout signe de dommages dus à une mauvaise manipulation pendant le transport. Si le carton ou les composants de la pompe sont endommagés, notifiez immédiatement le transporteur.

Ne pas suivre les consignes de sécurité peut causer des effets néfastes sur la santé ou même des blessures graves voire la mort. Ne pas suivre les consignes de sécurité invalidera dans tous les cas les garanties et exonèrera le fabricant de toute responsabilité.

Évitez de faire fonctionner la pompe à sec, tant qu'elle n'est pas remplie d'eau.

Cette pompe est équipée d'un joint mécanique.

Des dommages au joint d'arbre peuvent être provoqués par le non-respect des instructions.

Veuillez suivre les instructions de remplissage de la pompe conformément au manuel d'installation et d'instructions.

3.2 - APPLICATION

À utiliser uniquement pour faire circuler l'eau de piscine.

3.3 - INSTALLATION

Seulement une pompe qualifiée. Reportez-vous à la rubrique « Avertissements et instructions de sécurité importants pour les pompes » pour obtenir des informations supplémentaires sur l'installation et la sécurité.

EMPLACEMENT

Remarque : ne pas installer cette pompe dans une enceinte extérieure ou sous la jupe d'un bain à remous ou d'un spa, sauf mention dans ce sens.

Remarque : assurez-vous que la pompe est mécaniquement fixée au patin de l'équipement.

Vérifiez que l'emplacement de la pompe répond aux exigences suivantes :

1. Installer la pompe le plus près possible de la piscine ou du spa. Pour réduire les pertes de charge par frottement et améliorer l'efficacité, utilisez des tuyaux d'aspiration et de retour courts et directs.
2. Installez la pompe au minimum à 1,50 m de la paroi intérieure de la piscine et du spa.
3. Installer la pompe à un minimum de 0,9 mètre (3 pieds) de l'entrée de chauffage.
4. N'installez pas la pompe à plus de 2,5 mètres au-dessus du niveau d'eau.
5. Installez la pompe dans un endroit bien ventilé et protégé d'une humidité excessive (c.-à-d. tuyaux de descente d'eaux pluviales, arroseurs, etc.).
6. Installer la pompe avec un écart arrière d'au moins 7,6 cm (3 pouces) de sorte que le moteur puisse être retiré facilement pour la maintenance et la réparation. Voir Figure 1.

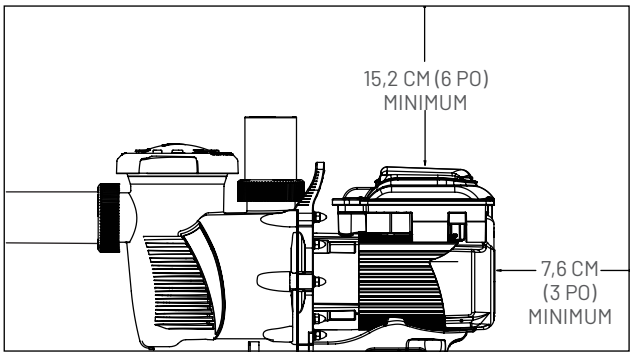

Figure 1 : dégagement arrière et vertical par rapport à la pompe

TUYAUTERIE

1. Pour une tuyauterie améliorée de la piscine, il est recommandé d'utiliser une taille de tuyau plus grande.
2. Le diamètre de la tuyauterie du côté aspiration de la pompe doit être identique ou plus important que celui de la conduite de retour.
3. La tuyauterie du côté aspiration de la pompe doit être la plus courte possible.
4. Pour la plupart des installations, Pentair recommande d'installer une vanne sur les conduites d'aspiration et de retour afin de pouvoir isoler la pompe pendant les travaux d'entretien courants. Cependant, nous recommandons également qu'une vanne, un coude ou un té installés sur la conduite d'aspiration ne soit pas placé à une distance de l'avant de la pompe inférieure à cinq (5) fois le diamètre de la conduite d'aspiration. Soutenez indépendamment le tuyau près de l'aspiration et du refoulement de la pompe afin de réduire la contrainte exercée sur la pompe. Évitez de trop serrer les raccordements de conduite. Utilisez des produits d'étanchéité pour conduites en plastique. Ne pas utiliser de produits à base de pétrole. La conduite d'aspiration doit absolument être dépourvue de fuites d'air. La conduite d'aspiration devrait avoir la même taille que l'entrée d'aspiration de la pompe. Voir Figure 2.

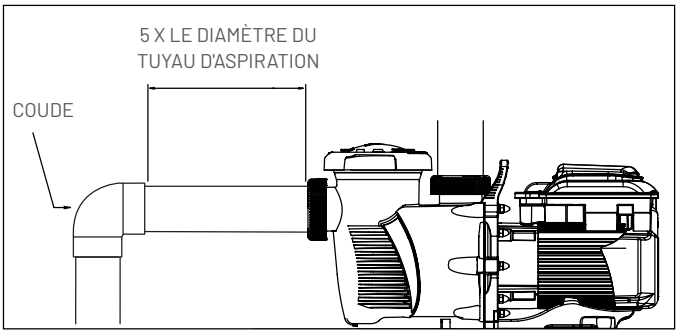

Figure 2 : tuyauterie recommandée

Exemple : un tuyau de ø 50 mm requiert une ligne droite de 250 mm avant l'entrée d'aspiration de la pompe. Cela permettra d'amorcer la pompe plus rapidement et elle fonctionnera plus longtemps.

Remarque : NE PAS installer de coudes à 90° directement à l'entrée ou à la sortie de la pompe.

INFORMATIONS SUR LA POMPE

RACCORDS ET VANNES

1. Ne pas installer de coudes à 90° directement à l'entrée de la pompe.
2. Les systèmes d'aspiration immergés doivent avoir des robinets-vannes intégrés dans les tuyaux d'aspiration et de décharge pour la maintenance. Toutefois, le robinet-vanne d'aspiration ne doit pas être plus près que cinq fois le diamètre du tuyau d'aspiration, comme décrit ci-dessus.
3. Utilisez un clapet de non-retour dans la conduite de refoulement lorsque vous utilisez cette pompe pour une application où la hauteur est importante par rapport à la tuyauterie placée après la pompe.
4. Installez des clapets anti-retour lorsque la tuyauterie est en parallèle avec une autre pompe. Cela évite les rotations en sens inverse de la turbine et du moteur.

ALIMENTATION ÉLECTRIQUE REQUISE

1. Installez l'équipement conformément au Code National Électrique et à tous les codes et règlements locaux en vigueur. Une liaison équipotentielle suffisante (min. recommandé : 4,5 mm^2), en accord avec les réglementations locales, est requise pour tous les composants métalliques de la piscine, y compris la pompe. Cette exigence vise à assurer la sécurité électrique ainsi qu'à réduire le risque de corrosion.
2. Il est nécessaire d'incorporer un moyen de déconnexion dans le câblage fixe conformément aux règles de câblage.
3. N'installez pas de commandes électriques directement sur la pompe.

3.4 - MISE EN MARCHE / FONCTIONNEMENT

Mise en marche de la pompe

- Remplissez le pré-filtre de la pompe avec de l'eau jusqu'au niveau de la conduite d'aspiration.
- Lubrifiez le joint torique du couvercle avec du lubrifiant chaque fois que vous l'enlevez.
- Assurez-vous que le couvercle de la crépine est correctement fermé avant d'allumer la pompe.
- Mettez le moteur sous tension, la pompe s'amorcera. Le temps d'amorçage dépend de la hauteur d'aspiration et de la distance jusqu'à la piscine. Cinq minutes est une durée raisonnable.
- La pompe n'élèvera pas l'eau de plus de 2,5 mètres Si la pompe ne s'amorce pas, reportez-vous au guide de dépannage.
- Évitez d'endommager vos produits pour piscine en installant des produits de traitement de l'eau (chlore/pH/pompes/etc.) derrière d'autres équipements.

Maintenance

Le panier du pré-filtre doit être retiré et nettoyé chaque semaine. Ne jamais faire fonctionner la pompe sans son panier de pré-filtre.

Composant	Vérification	Intervalle	Remarques
Icônes d'avertissement	Vérification visuelle	Chaque mois	Remplacer si nécessaire
Alimentation en eau	Vérifier les conduites et les raccords	Chaque mois	Réparez immédiatement les dommages
Appareil de sécurité	Vérification visuelle	Chaque mois	Vérifier la bonne installation/réviser
État général de la pompe	Vérification visuelle	Tous les six mois	Rechercher toute trace de corrosion ou dommages
Ailettes de ventilation des moteurs électriques	Nettoyer les ailettes pour maintenir l'effet de refroidissement	Tous les six mois	-
Alimentation électrique	Vérification	Chaque mois	Rectifier immédiatement les connexions desserrées ou les câbles brûlés. Faire réparer tous les défauts par un électricien qualifié
Boîtier du filtre dégrossisseur	Vérifier la présence de saleté dans le boîtier	Toutes les semaines	Retirer entièrement toute la saleté
Joint torique du couvercle du filtre dégrossisseur	Vérification visuelle	Tous les six mois	-

Hivérisation

- Protégez la pompe du gel.
- Retirez tous les bouchons et purgez la pompe et toutes les conduites.
- Rangez les évacuations et les bouchons dans le panier du pré-filtre.
- Déposez la pompe et entreposez-la dans une pièce chauffée et sèche.
- N'enveloppez pas le moteur avec du plastique puisque la condensation peut endommager la pompe.
- Pour des installations où il est impossible de purger la pompe, une solution à 60 % d'eau et 40 % de propylène glycol protègera la pompe jusqu'à -46 °C.
- Ne pas utiliser d'autre solution anti-gel, elles sont toutes hautement toxiques et endommageront la pompe.

INFORMATIONS SUR LA POMPE

3.5 - RACCORDEMENT ÉLECTRIQUE

Le moteur électrique doit être câblé par un professionnel conformément à ces consignes d'installation et à toutes les réglementations locales applicables. L'installation de la pompe doit prévoir une sécurité du moteur. La sécurité doit être ajustée en fonction de la puissance nominale du moteur. La tension d'alimentation doit être à ± 5 % de la tension nominale spécifiée sur la plaque signalétique du moteur.

Les moteurs monophasés doivent être raccordés aux deux bornes comme indiqué ci-dessous.
Schéma de câblage monophasé et triphasé :
*** Le schéma ci-dessous ne doit pas prévaloir sur les schémas électriques du moteur.**

Pentair	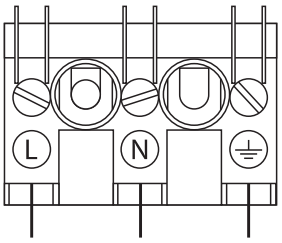

Les moteurs triphasés câblés à la tension principale de 3 x 230 volts nécessitent une connexion **DELTA**.	3 x 230 V 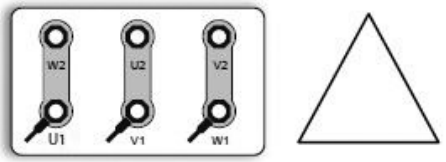
Les moteurs triphasés câblés à la tension principale de 3 x 400 volts nécessitent une connexion **STAR**.	3 x 400 V 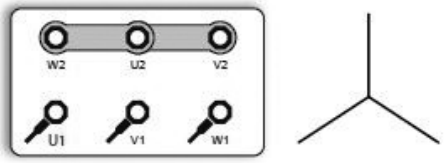

La ligne électrique doit être équipée d'un dispositif de protection contre les courts-circuits et d'un dispositif DDFT (disjoncteur-détecteur de fuite à la terre) à haute sensibilité (30 mA), protégé par un fusible à action lente ou un interrupteur magnétothermique. Coupez l'alimentation électrique des câbles de la pompe quand vous les raccordez.

Veuillez retirer les fils de plomb des bornes avant l'installation !

Vérifiez le sens de rotation des moteurs triphasés après chaque connexion. S'il ne correspond pas à la flèche sur la pompe, vous devez inverser deux connexions de phase dans le boîtier de raccordement. Chaque moteur doit être mis à la terre. **Les raccordements qui ne sont pas conformes aux consignes de sécurité mentionnées plus haut ne seront pas couverts par la garantie.**

INFORMATIONS SUR LA POMPE

3.6 - ENTRETIEN

La pompe est conçue pour fonctionner pendant de nombreuses années sans entretien. **Débranchez toujours l'alimentation électrique de la pompe avant de procéder à l'entretien.** Le remplacement du moteur électrique doit être effectué par un professionnel. Remplissez la crépine de la pompe avec de l'eau jusqu'au niveau du tuyau d'aspiration.

3.7 - DÉPANNAGE

La pompe ne s'amorce pas.

1. Pas d'eau dans la cuvette de filtre
2. Cuvette de filtre non serrée
3. Joint torique du couvercle endommagé
4. Niveau d'eau inférieur à l'écumoire
5. Panier de la cuvette de filtre ou de l'écumoire colmaté
6. Vanne fermée dans le système de tuyauterie
7. Fuite d'air dans la ligne d'aspiration

Le moteur ne tourne pas

1. Alimentation électrique coupée
2. Le disjoncteur s'est déclenché
3. La pompe est en mode arrêt d'un circuit contrôlé par une minuterie
4. Les raccordements des bornes du moteur sont incorrects
5. Arbre du moteur bloqué
6. La turbine est bloquée par des débris

Bas débit / pression du filtre élevée

1. Le filtre est sale
2. Étranglement dans la conduite de retour

Bas débit / basse pression du filtre

1. Panier de la cuvette de filtre ou de l'écumoire colmaté
2. Turbine obstruée
3. Fuite d'air dans la ligne d'aspiration
4. Étranglement dans la ligne d'aspiration
5. Rotation du moteur inversée (triphasé uniquement)

Pompe bruyante

1. Fuite d'air dans l'aspiration
2. Matière étrangère dans le carter de la pompe
3. Cavitation

VOUS TROUVEREZ UNE LISTE ILLUSTRÉE DES PIÈCES DE RECHANGE À L'ADRESSE :
www.pentairpooleurope.com

CONSERVEZ CES INSTRUCTIONS !

PENTAIR INTERNATIONAL SARL,
Av. de Sévelin 20, CH-1004 - LAUSANNE, Suisse
WWW.PENTAIR.COM

L'ensemble des marques et logos Pentair mentionnés sont la propriété de Pentair Inc. ou de ses filiales mondiales aux États-Unis et/ou dans d'autres pays. Les autres logos et marques déposées ou non sont la propriété de leurs propriétaires respectifs. Parce que nous améliorons constamment nos produits, Pentair se réserve le droit de changer ses caractéristiques sans avis préalable. Pentair offre l'égalité d'accès à l'emploi.

© 2020 Pentair. Tous droits réservés. Ce document peut être modifié sans avis préalable.